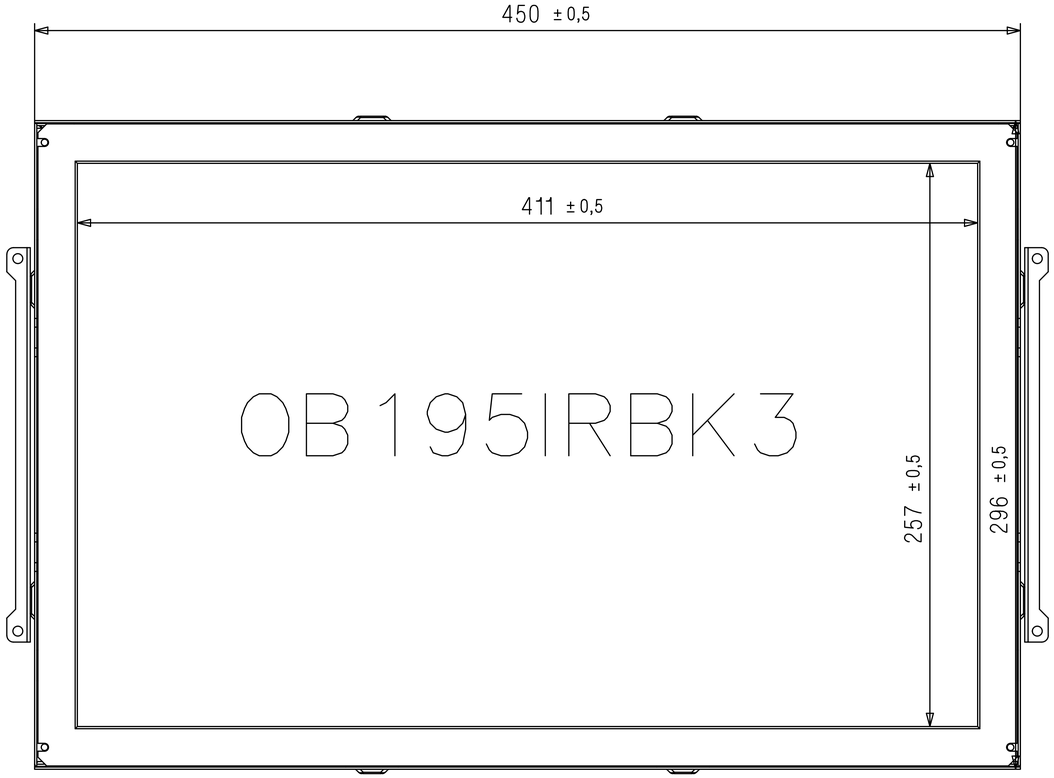
450 ±0,5
411 ±0,5
OB195IRBK3
257 ±0,5
296 ±0,5

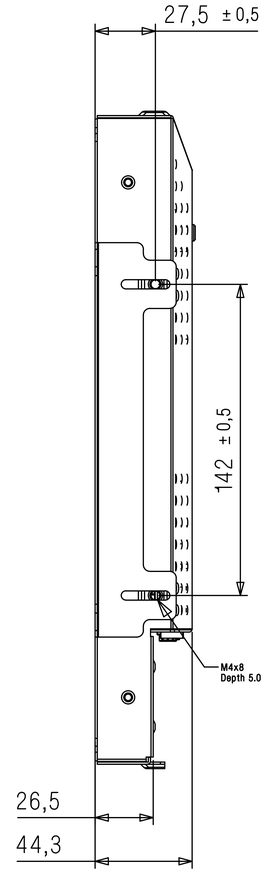
27,5 ±0,5
142 ±0,5
M4x8
Depth 5.0
26,5
44,3

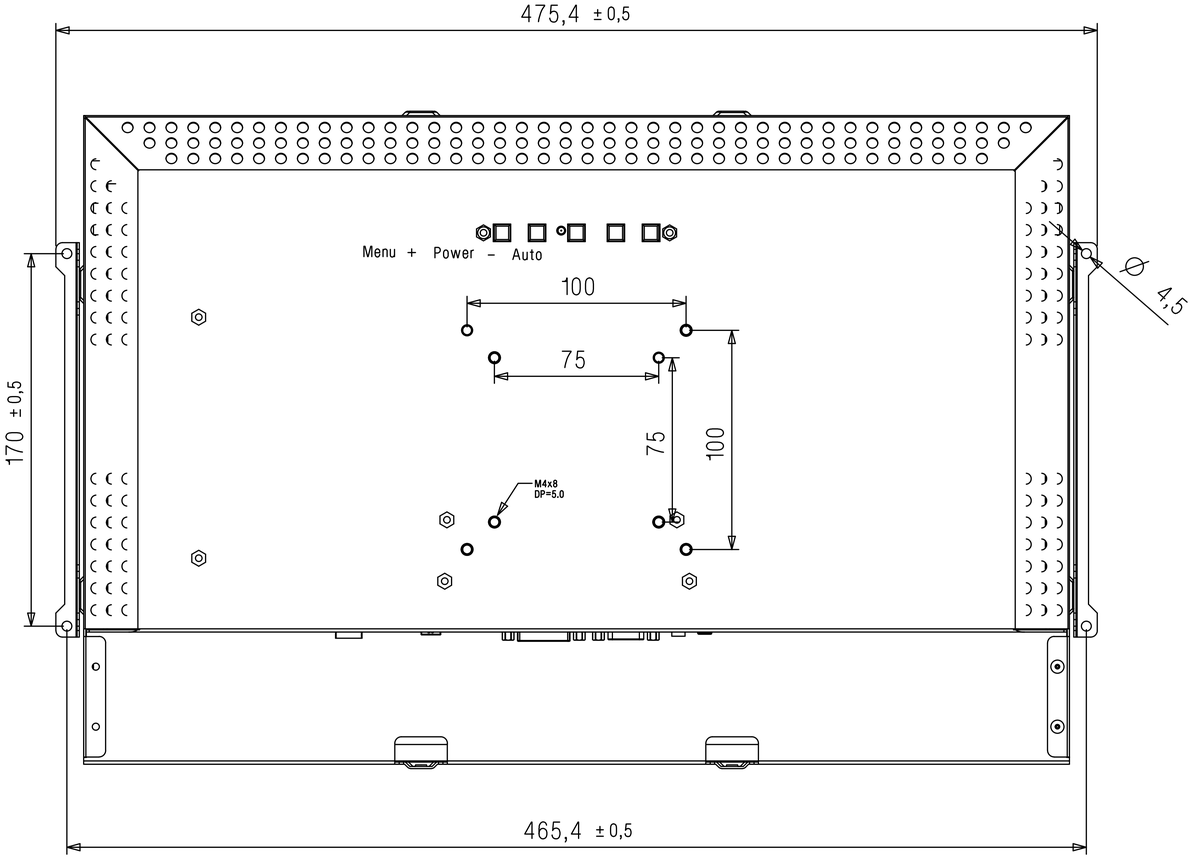
475,4 ±0,5
Menu + Power - Auto
100
75
75
100
170 ±0,5
M4x8
DP=5.0
Ø 4,5
465,4 ±0,5

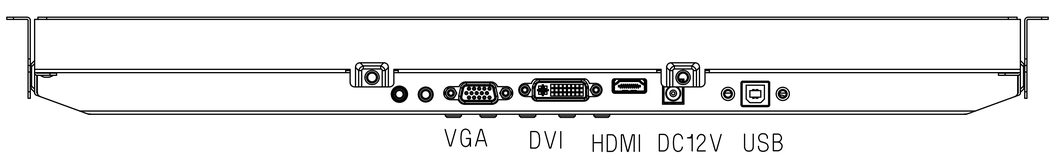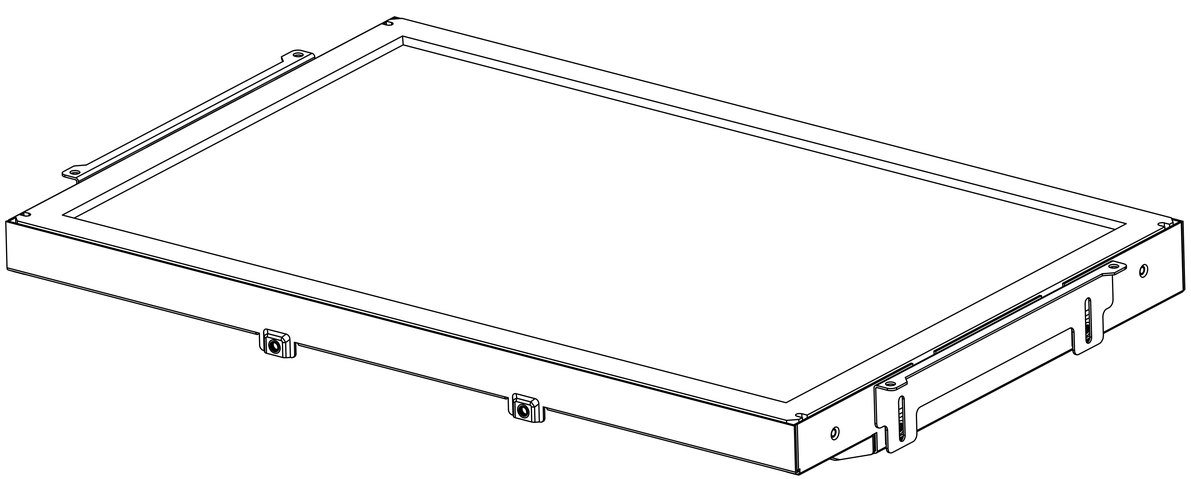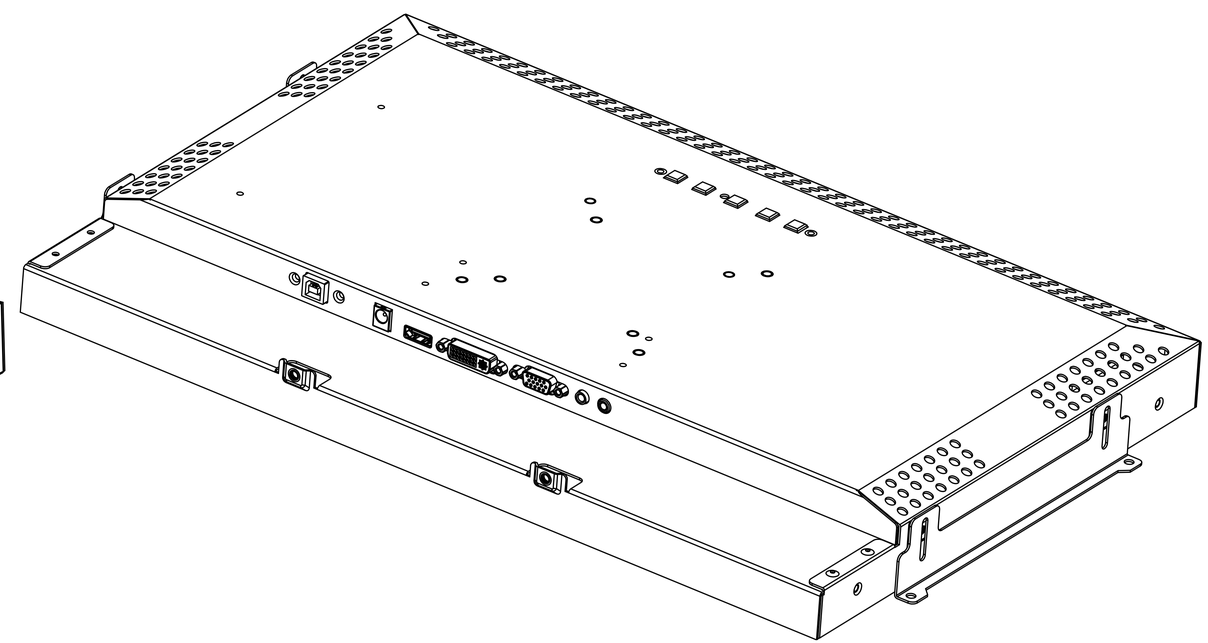
VGA
DVI
HDMI
DC12V
USB