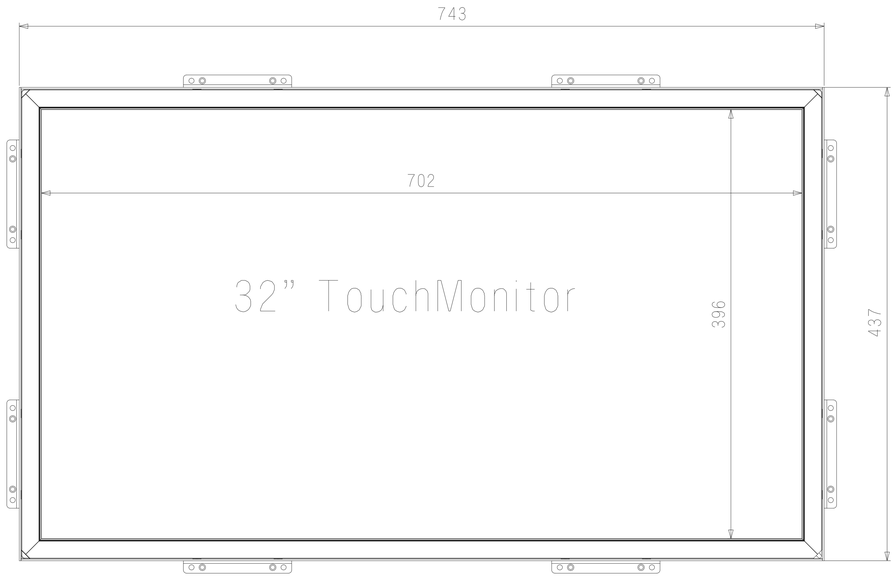

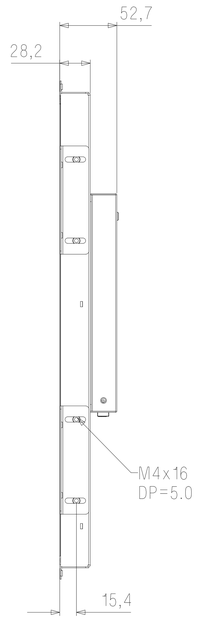

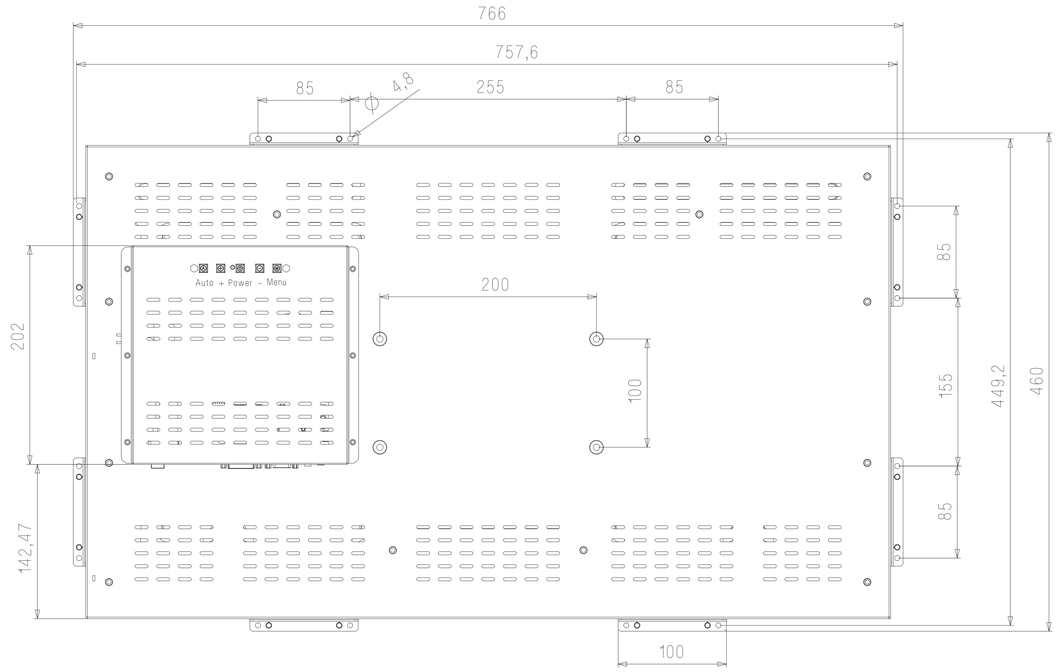

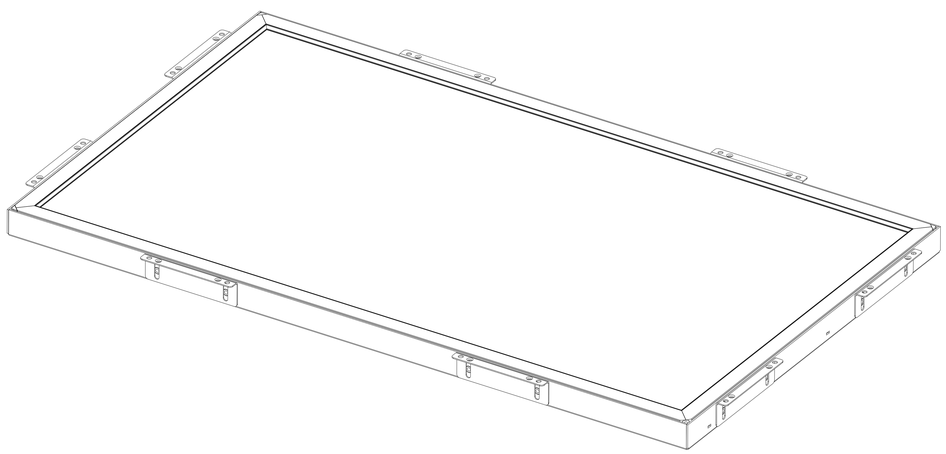

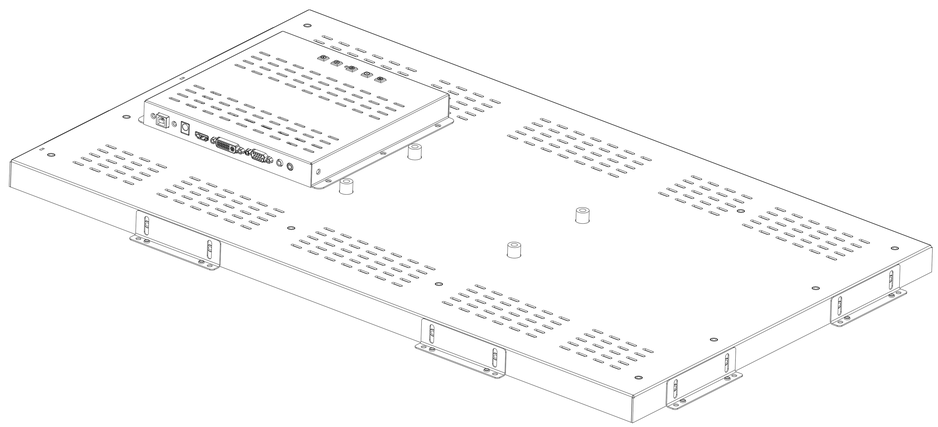

COT320-IEK03-ASM-D05

2017-02-07