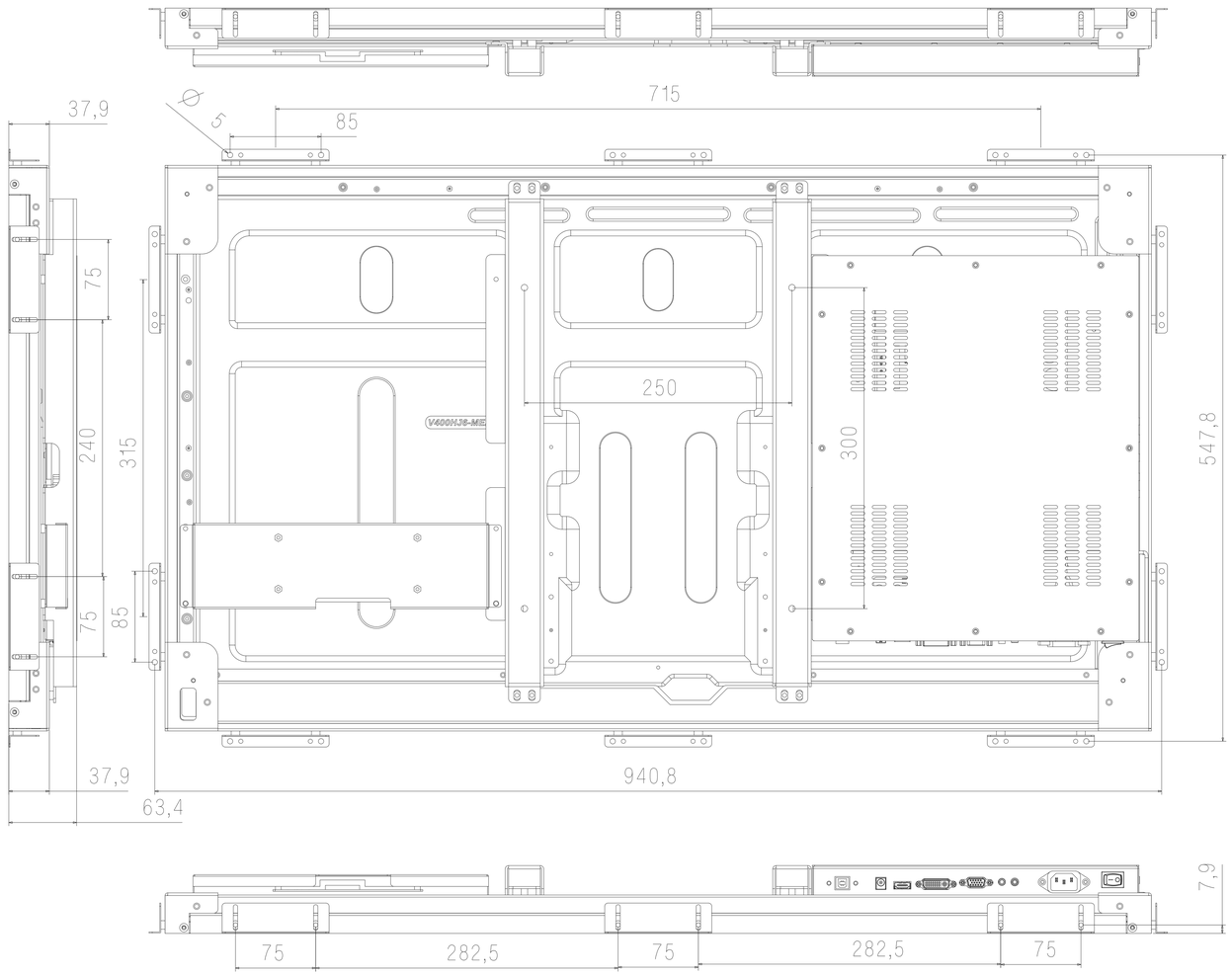

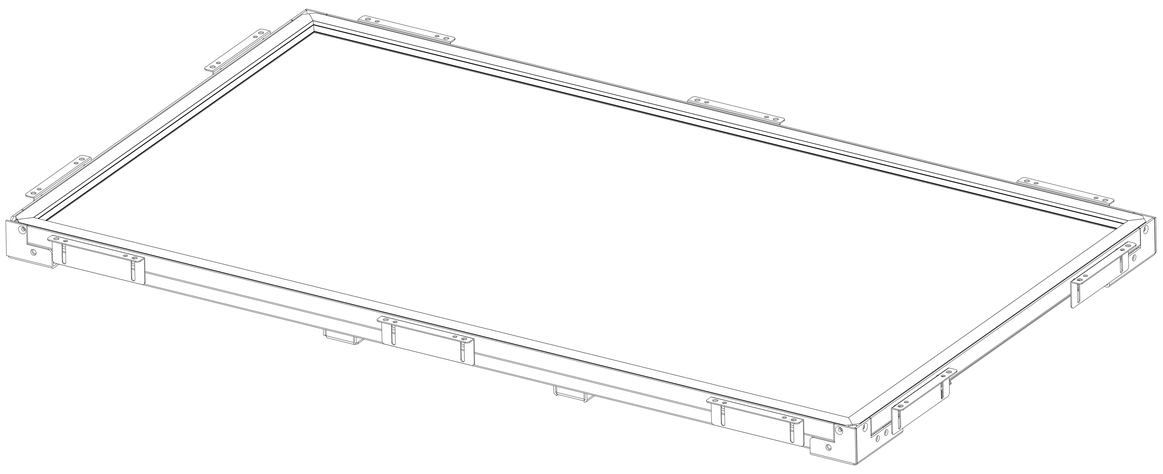

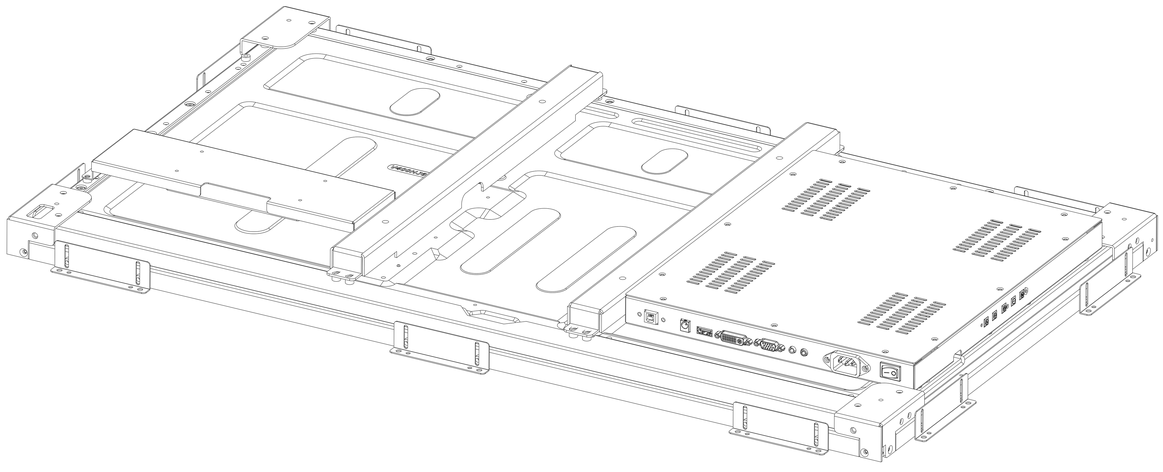

COT400-IEK03-asm-D02
2017-04-17