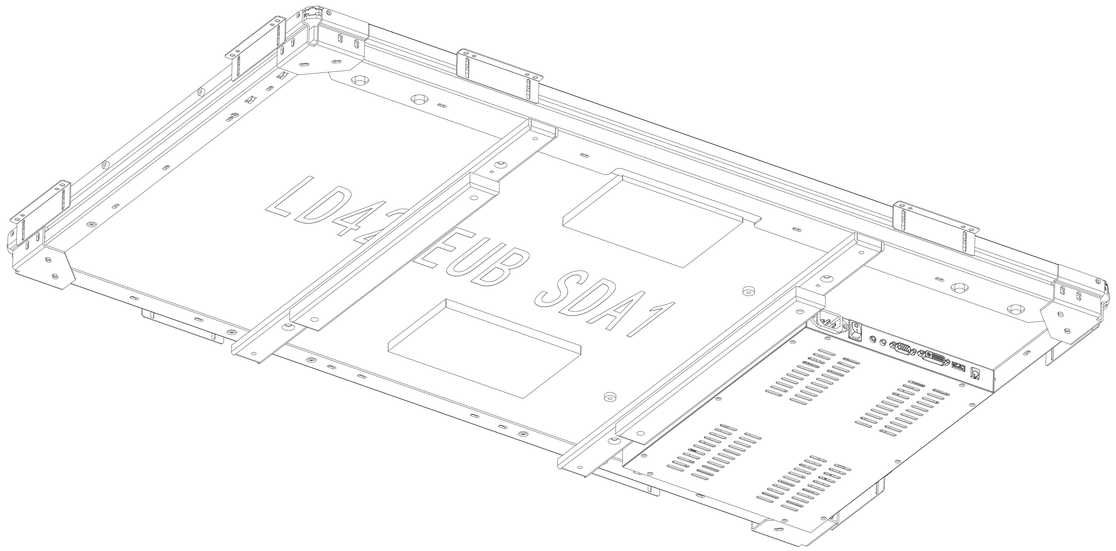
LD42EUB SDA1

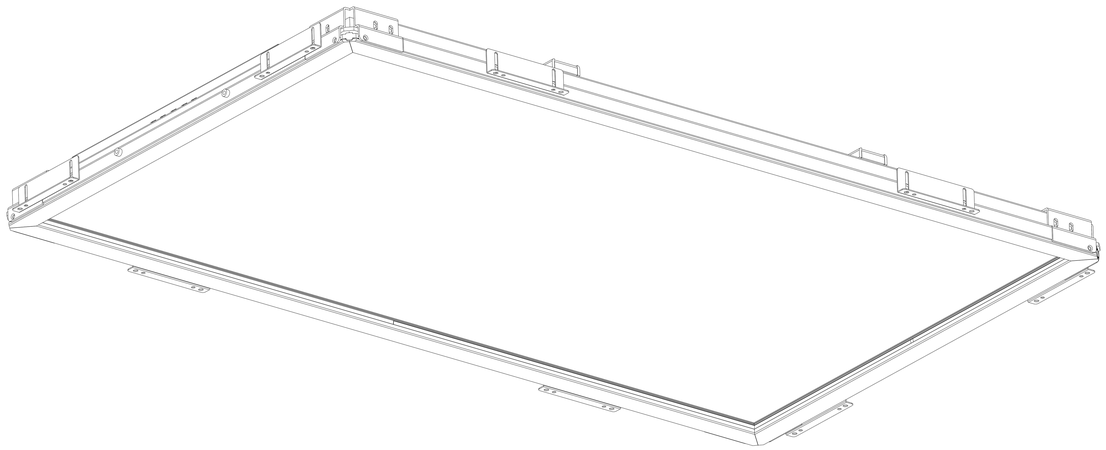

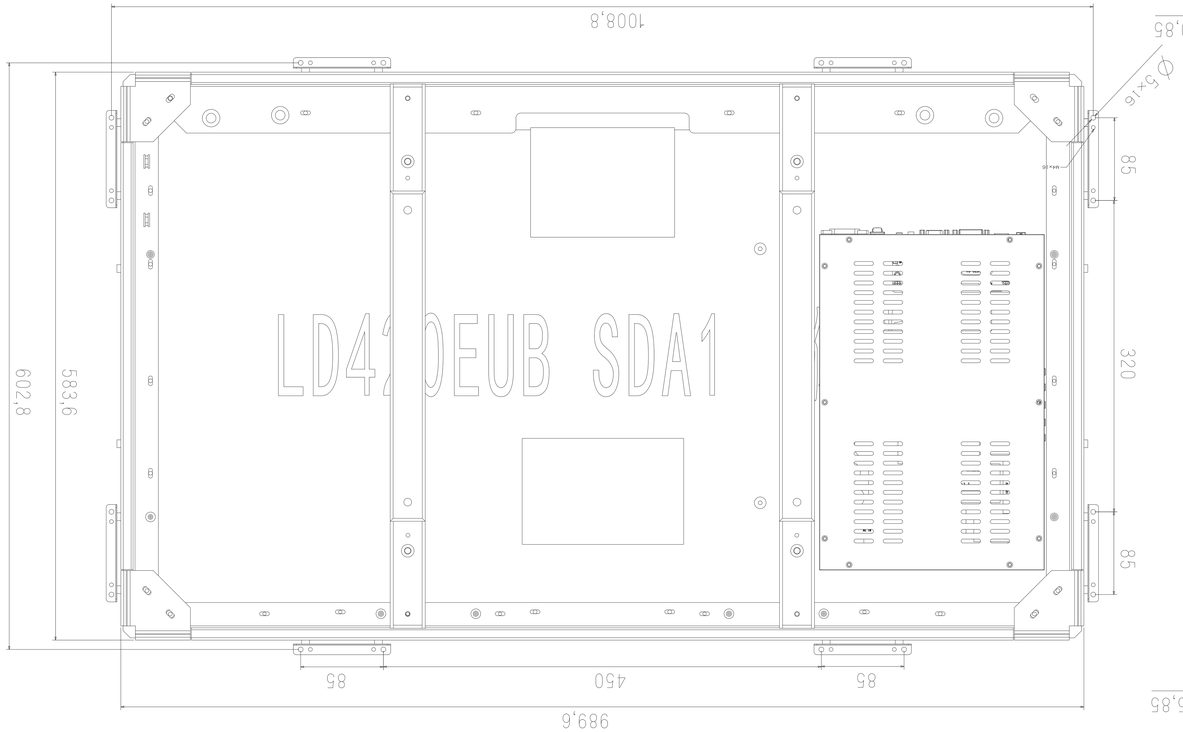
1008,8
50,85
Ø5×6
85
320
85
602,8
583,6
LD42EUB SDA1
85
450
85
989,6
65,85

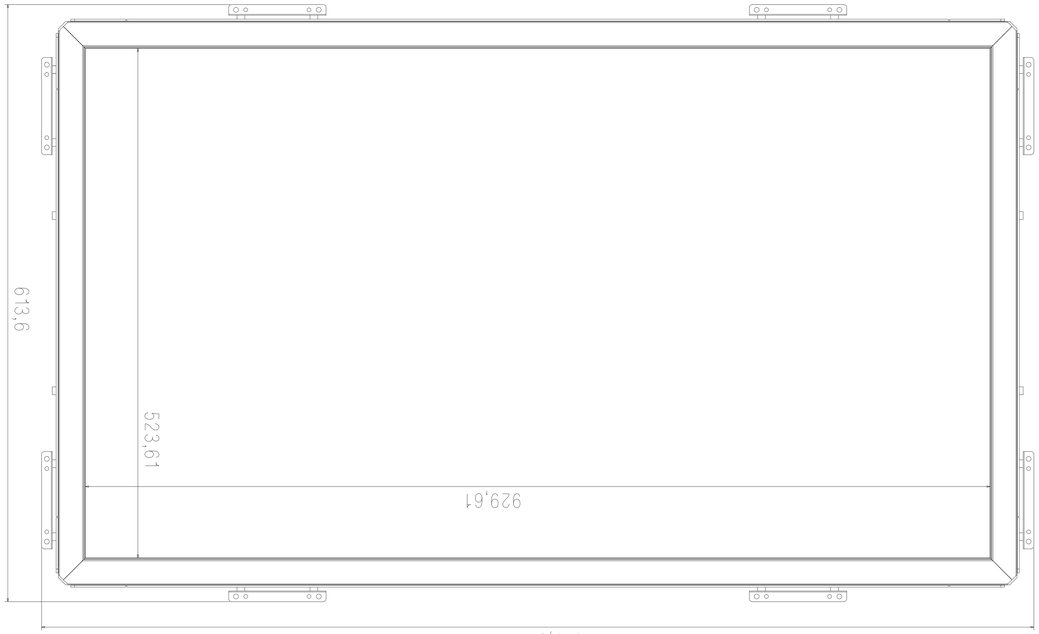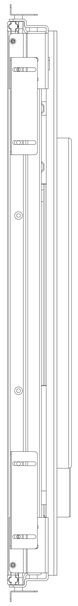
613,6
523,61
929,61
1019,6